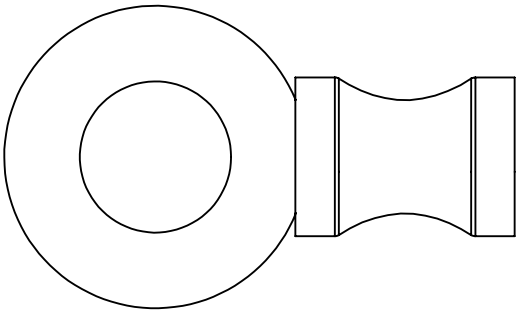

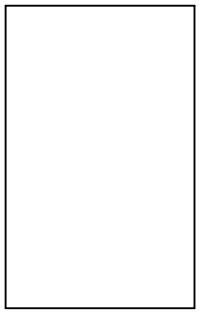

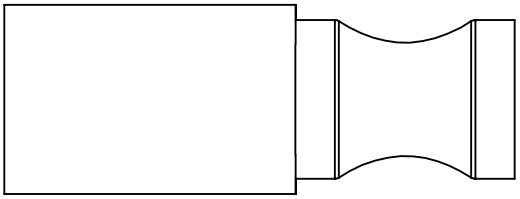

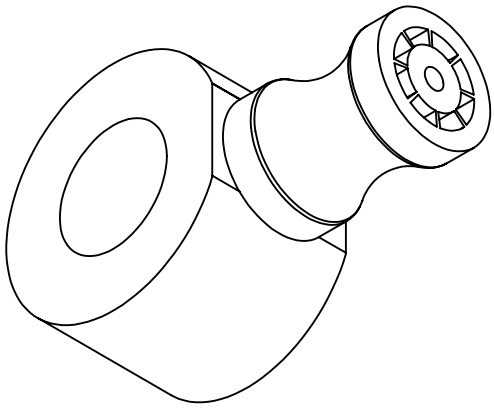

SAUF INDICATION CONTRAIRE: LES COTES SONT EN MILLIMETRES ETAT DE SURFACE: TOLERANCES: LINEAIRES: ANGULAIRES:	FINITION:				CASSER LES ANGLES VIFS	NE PAS CHANGER L'ECHELLE / REVISION
	NOM	SIGNATURE	DATE			TITRE:
AUTEUR						
VERIF.						
APPR.						
FAB.						
QUAL.				MATERIAU:		No. DE PLAN: / A4
				MASSE:		ECHELLE:1:2 / FEUILLE 1 SUR 1

Edition étudiante de SolidWorks.
Utilisation académique uniquement.

Boom-mast-coupling-assembly-TECHNIC